ЛИНСИС

Производство систем промышленной связи

www.lin-sys.ru

Устройство переговорное громкоговорящее УПГ-Ех-Ц

ПАСПОРТ

РУКОВОДСТВО ПО ЭКСПЛУАТАЦИИ

Версия документа: 1.3.1

Все права защищены © ООО «Линсис»

Оглавление

Сведения об изделии 3
Назначение 3
Общие указания 3
Основные технические характеристики 3
Указания о мерах безопасности 4
Маркировка изделия 5
Внешний вид и габариты 6
Органы управления УПГ-Ех-Ц 7
Обеспечение взрывозащищенности 8
Монтаж 9
Подключение к цифровой плате SHDSL 10
Программирование 11
Срок службы, гарантийные обязательства 12
Хранение и транспортирование 12
Утилизация 12
Свидетельство о приёмке 13
Декларация о соответствии 15

СВЕДЕНИЯ ОБ ИЗДЕЛИИ

Наименование изделия: УПГ-Ех-Ц
Условное обозначение: ЛСЕА.469436.202
Сведения об изготовителе:

ООО «Линсис».
Адрес: Россия, г. Пермь, ул. Петропавловская 59а.
Телефон: +7 (342) 299-99-37.
Сайт: www.lin-sys.ru
E-mail: support@lin-sys.ru.

НАЗНАЧЕНИЕ

УПГ-Ех-Ц предназначено для использования в качестве настенного оконечного устройства в системах производственно-технологической громкоговорящей связи. УПГ- Ех-Ц имеет вид взрывозащиты «взрывонепроницаемая оболочка «d», маркировку «1 Ex d IIB+H2 T4», соответствует требованиям ГОСТ Р 52350.0, ГОСТ Р 52350.1. УПГ-Ех-Ц предназначен для применения во взрывоопасных зонах, в которых могут образовываться взрывоопасные смеси газов и паров с воздухом категории IIA, IIB и водород групп T1, T2, T3, T4.
УПГ-Ех-Ц предназначено для работы: при температуре от – 40 /-50* С до + 50 С, запыленности воздуха не более 2500 мГ/м3 - влажности 95%, давление от 84 до 107 кПа и питающем напряжении сети электропитания от 24 до 60 В. постоянного тока.

** Требуется установка платы подогрева LTUH*

ОБЩИЕ УКАЗАНИЯ

Прежде чем начать работу необходимо внимательно ознакомиться с руководством пользователя на УПГ-Ех-Ц.

ОСНОВНЫЕ ТЕХНИЧЕСКИЕ ХАРАКТЕРИСТИКИ

Напряжение питания	16 - 72 В
Диапазон воспроизводимых частот	0,3 -16 кГц
Выходная мощность	10 Вт
Степень защиты оболочки	IP-65 по ГОСТ 14254-96
Климатическое исполнение	У1 или УХЛ1* по ГОСТ 15150-69
Материал корпуса	сталь
Вес	Не более 8 кг
Монтаж	Накладной

** Требуется установка платы подогрева LTUH*

КОМПЛЕКТ ПОСТАВКИ

Устройство УПГ-Ех-Ц (без блока питания)	1 шт.
Упаковочная тара	1 шт.
Паспорт - Руководство по эксплуатации	1 шт.
Кабельный ввод Ex (или кабельный ввод и заглушка)	2 шт.

УКАЗАНИЯ О МЕРАХ БЕЗОПАСНОСТИ

Монтаж и ремонт УПГ-Ex-Ц производится специалистом, имеющим группу допуска к работам с электронной аппаратурой не ниже 3, ознакомленным с технической документацией на аппаратуру, руководством по эксплуатации и прошедшим специальный инструктаж.

Перед замеными неисправными деталями необходимо отключить электропитание устройства.

ОБЕСПЕЧЕНИЕ ВЗРЫВОЗАЩИТЫ

Взрывозащищенность УПГ-Ex-Ц обеспечивается видом - взрывонепроницаемая оболочка "d".

Оболочка соответствует высокой степени механической прочности по ГОСТ Р 52350.0-2005.

Используются взрывозащищенные кабельные вводы.

Температура нагрева наружных поверхностей оболочки не превышает температуры для электрооборудования температурного класса Т4.

Корпус и крышка должны быть плотно затянуты болтами.

МАРКИРОВКА ИЗДЕЛИЯ

УПГ-Ех-Ц-КК-ДО

УПГ устройство переговорное громкоговорящее
Ех конструктивное исполнение
Ц цифровая система связи
КК количество кнопок
ДО дополнительные опции

ДОПОЛНИТЕЛЬНЫЕ ОПЦИИ

Обозначение	Описание опции
У25/30	Плата усилителя для подключения внешнего громкоговорителя мощностью 25Вт с напряжением 30В
У25/120	Плата усилителя для подключения внешнего громкоговорителя мощностью 25Вт с напряжением 120В
Р3/220	Плата для управления внешними устройствами. Коммутирует нагрузку не более 3А с напряжением 220В.
LTUH	Плата подогрева корпуса

ВНЕШНИЙ ВИД И ГАБАРИТЫ

УПГ-Ех-Ц имеет габаритные размеры 282x182x100 мм. Количество кнопок может быть от 1 до 12. Количество кнопок определяется при заказе в спецификации. Исполнено антикоррозийное покрытие корпуса и анодирование лицевой пьезопанели.

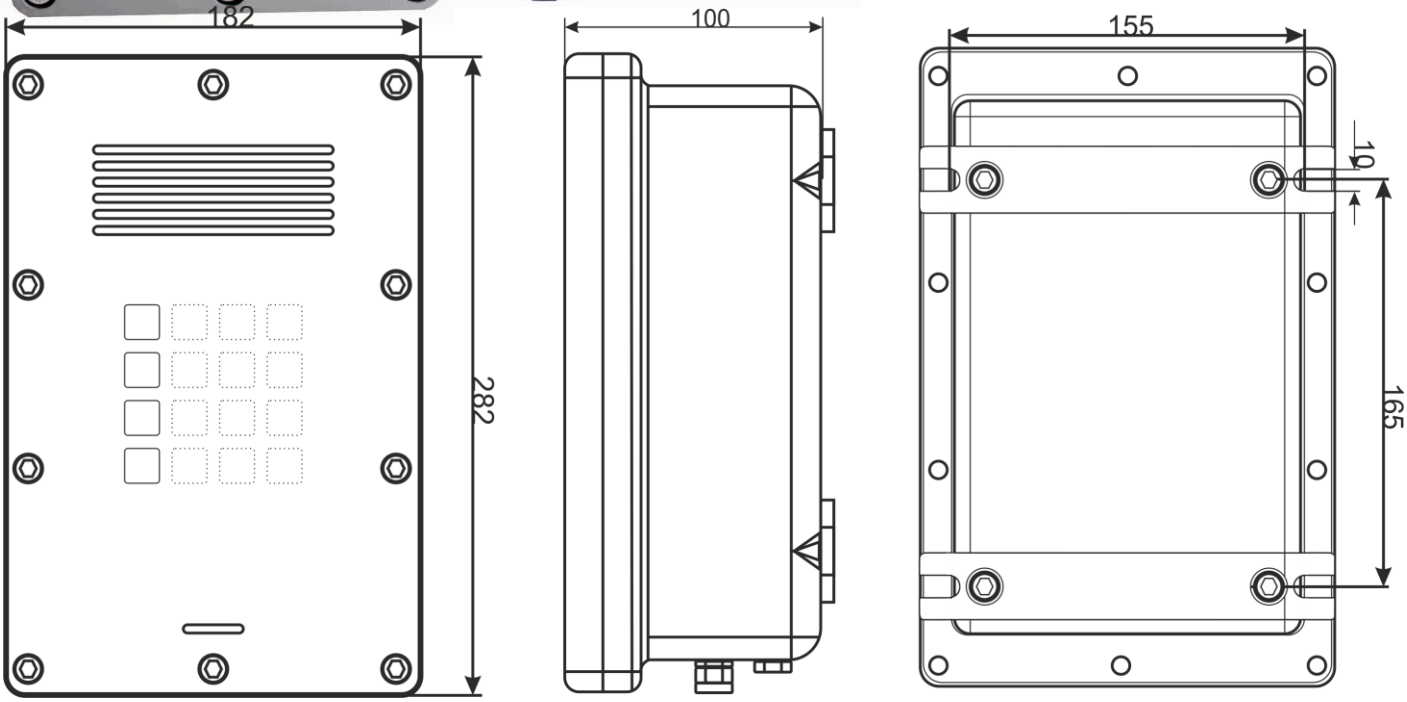

Рисунок 1

ОРГАНЫ УПРАВЛЕНИЯ УПГ-Ex-Ц

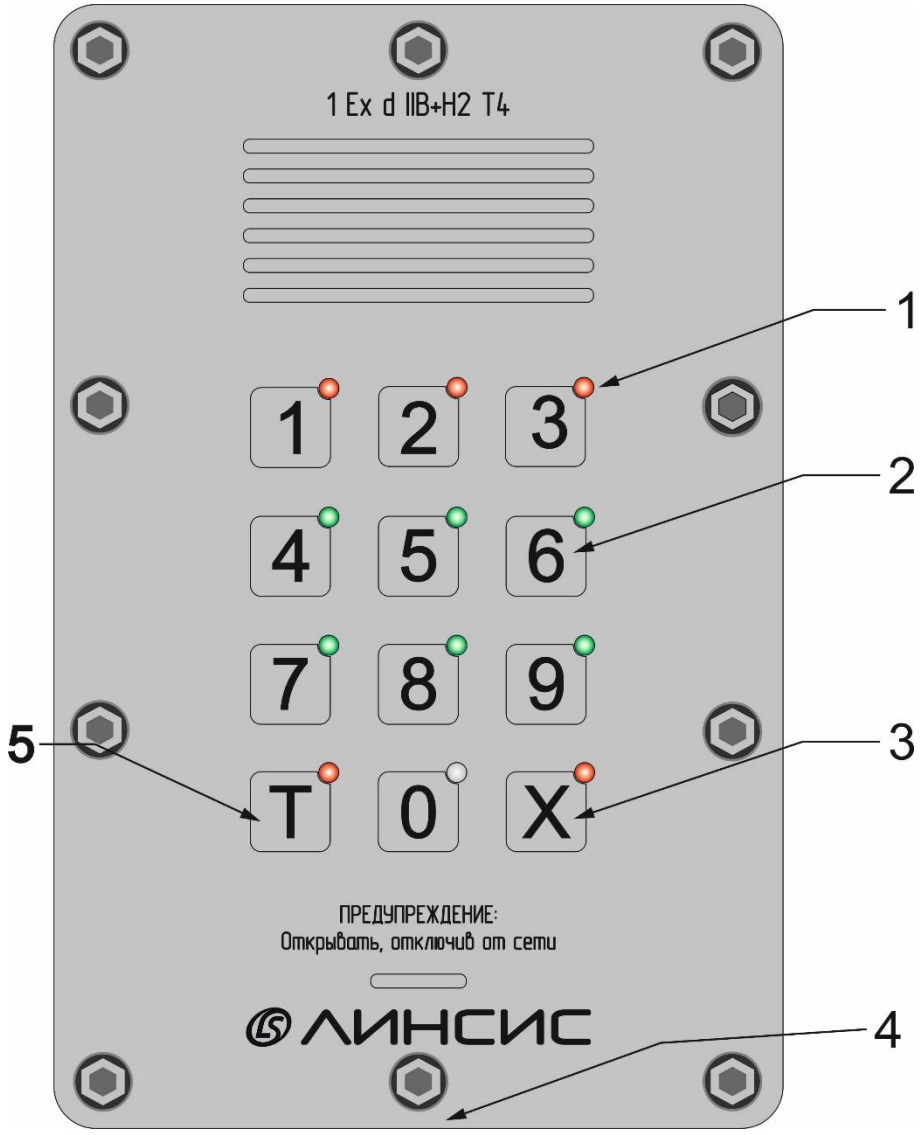

Рисунок 2

Корпус выполнен из стали, покрыт антикоррозийным покрытием. Лицевая пьезопанель покрыта анодированным покрытием.

ТАБЛИЦА ЗНАЧЕНИЙ ОРГАНОВ УПРАВЛЕНИЯ УПГ (Рисунок 2)

№	Назначение
1	Индикатор состояния абонентской линии, закрепленной за кнопкой
2	Кнопки абонентских линий 1,2,3,4,5,6,7,8,9,0
3	Служебная кнопка – «ЗАВЕРШЕНИЕ РАЗГОВОРА»
4	Расположение микрофона
5	Служебная кнопка, активность микрофона– «ВКЛЮЧЕНИЕ / ОТКЛЮЧЕНИЕ МИКРОФОНА»

Световая индикация кнопок зависит от режима работы устройства, см. соответствующее руководство.

ОБЕСПЕЧЕНИЕ ВЗРЫВОЗАЩИЩЕННОСТИ

Взрывозащищенность соответствующих моделей приборов обеспечивается выполнением требований: ГОСТ IEC 60079-1-2011 «Оборудование с видом взрывозащиты “взрывонепроницаемые оболочки “d”»;

Корпус с пьезопанелью, кабельными вводами, светодиодными индукторами состояния абонентских линий, представляет собой взрывонепроницаемую оболочку.
Взрывонепроницаемость ввода кабелей обеспечивается:

- затяжкой кабельного ввода;
- контролем качества закрепления.

Взрывонепроницаемые соединения пьезопанели и корпуса:

- при установке пьезопанели, крепления затягиваются с предписанными усилиями;
- контролируется зазор соединения лицевой панели и корпуса.

УКАЗАНИЯ ПО ОБЕСПЕЧЕНИЮ ВЗРЫВОЗАЩИЩЕННОСТИ ПРИ МОНТАЖЕ

Взрывозащищенные модели предназначены для применения во взрывоопасных зонах классов 1 и 2 по ГОСТ IEC 60079-10-1-2011 «Взрывоопасные среды. Часть 10-1.
Классификация зон. Взрывоопасные газовые среды», в соответствии с маркировкой взрывозащиты.
Монтаж взрывозащищенного оборудования регламентируется набором утвержденных государственных правил и стандартов

МОНТАЖ

При монтаже УПГ-Ех-Ц устанавливается в соответствии с проектом на вертикальной поверхности и высоте 1,4...1,8 м при помощи 4-х болтов М6 (на Рисунке 1, вид сзади посадочные отверстия).

Для монтажа устройства снимите верхнюю часть корпуса, закрепите заднюю стенку с помощью четырёх болтов М6 (анкеров) на стене согласно (Рисунка 2)

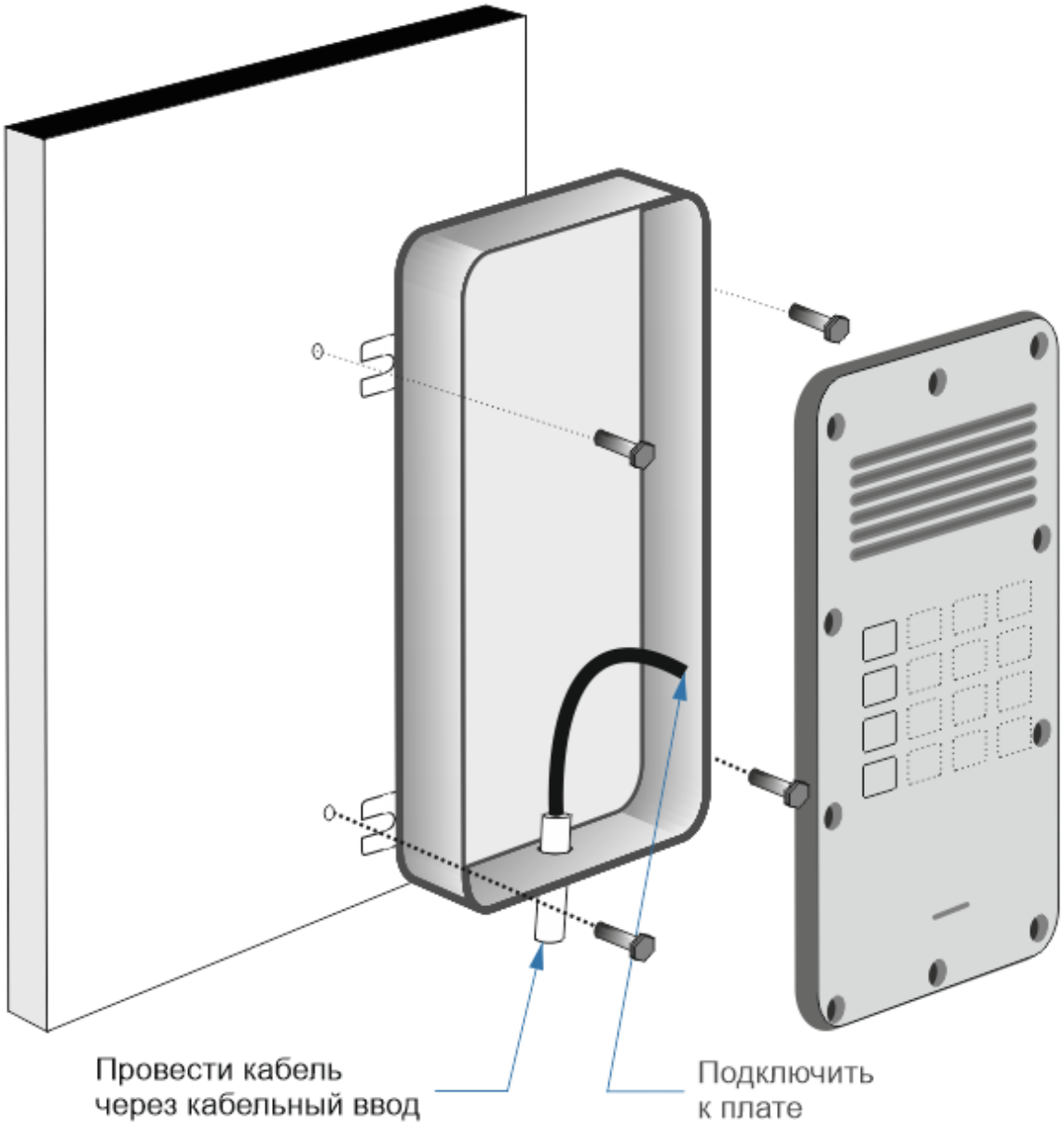

Рисунок 2

Провести кабель через кабельный ввод и произвести подключение линий связи и линии питания к плате согласно схеме, указанной в разделе ПОДКЛЮЧЕНИЕ К ПЛАТЕ SHDSL.

ПОДКЛЮЧЕНИЕ К ПЛАТЕ SHDSL

Внимательно прочитайте инструкцию и сохраните ее для использования в будущем. Подключение и программирование должны проводиться в соответствии с применимыми стандартами.

Всегда отключайте питание перед проведением работ, связанных с устройством управления. Компания «ЛИНСИС» не несет ответственности за ущерб, причиненный в результате неправильного подключения и использования устройства.

Произвести осмотр прибора на отсутствие повреждений или коррозии. Проверить наличие всех элементов и кабельных вводов, их целостность, маркировку взрывозащиты и предупредительные надписи. Оберегать от повреждений взрывонепроницаемые соединения. Взрывонепроницаемые соединения должны быть защищены от коррозии, на них не должно быть царапин, трещин и прочих дефектов. Проверить состояние уплотнительных колец кабельных вводов.

При монтаже кабельных элементов и вводов запрещено использовать ФУМ ленту, термоусадочную трубку и аналогичные уплотнительные материалы.

После выполнении монтажа корпуса, заведённый кабель питания и кабель линии связи подключите к клеммам платы согласно схеме (Рисунок1)

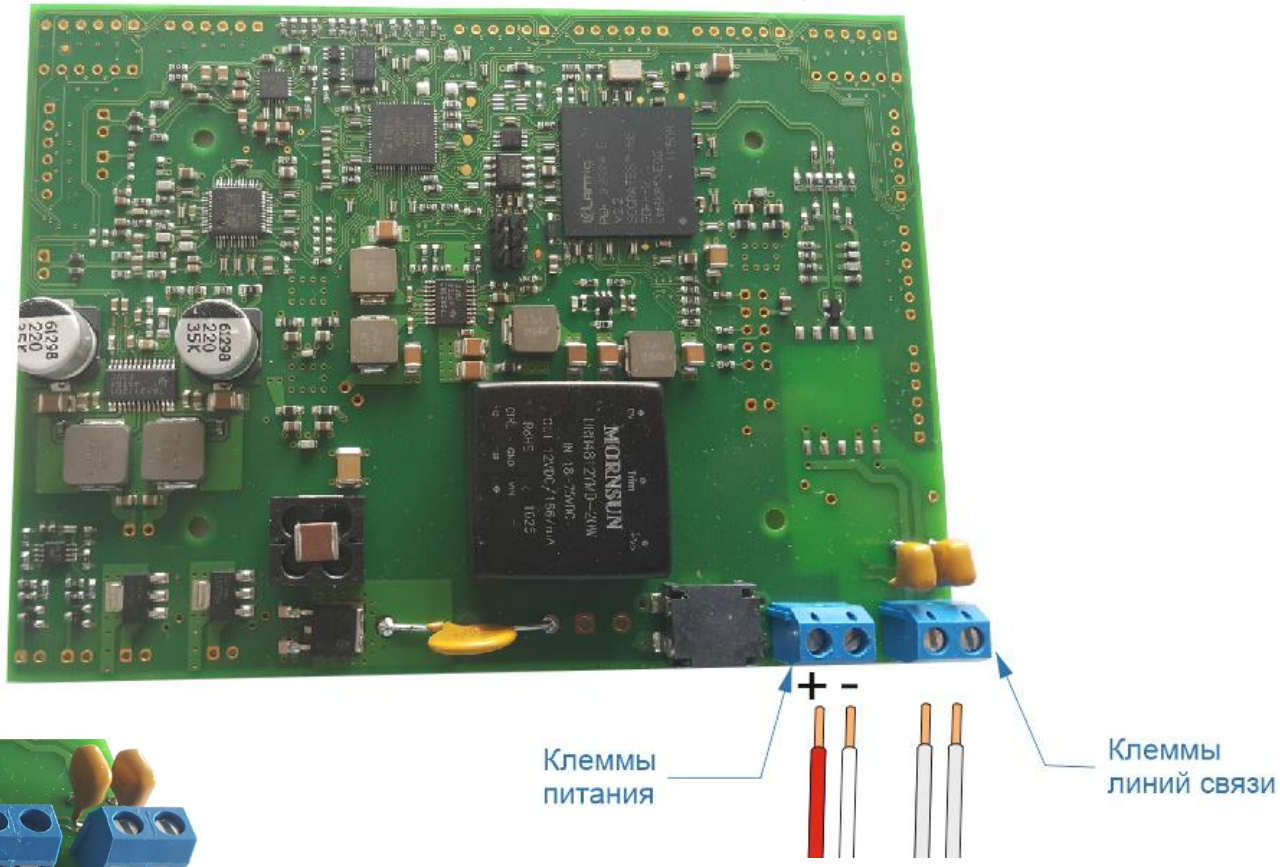

Рисунок 1

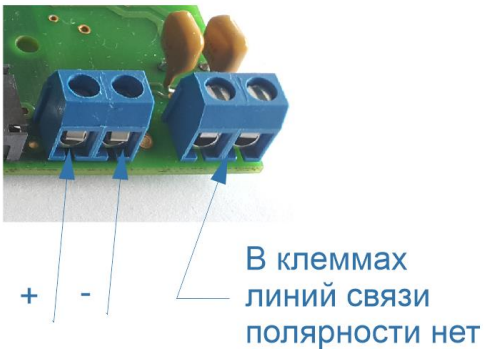

ВАЖНО:
СОБЛЮДАЙТЕ ПОЛЯРНОСТЬ ПРИ ПОДКЛЮЧЕНИИ КАБЕЛЯ

После завершения подключения кабельных элементов и окончательной установкой крышки прибора необходимо отчистить контактную поверхность корпуса и нанести на нее защитную смазку из комплекта изделия.
БЕРЕЧЬ ОТ ПОПАДАНИЯ ГРЯЗИ И ПЕСКА. Поверхности должны прилегать друг к другу с малым зазором и не иметь видимых повреждений или коррозии.
Последовательность затяжки болтов: болт в середине длинной стороны, болт в середине другой длинной стороны при смещении наискось, болт в середине короткой стороны, болт в середине другой короткой стороны при смещении наискось, далее чередуя стороны и смещения к краю (слева и справа).
Минимальный крутящий момент при затяжке гайки кабельного ввода зависит от внешнего диаметра изоляции вводимого кабеля круглого сечения, исходя из соотношения 1 мм диаметра кабеля = 1.5 Н*м момента затяжки. Например, при установке кабеля диаметром 7 мм, гайку затягивать с моментом 10.5 Н*м и более до надежного закрепления, но не допуская повреждения резьбы или целостности элементов ввода.
Вследствие различий характеристик материалов изоляции кабелей, вычисленный выше момент может быть недостаточным для надежного закрепления по ГОСТ Р МЭК 60079-0-2011, в частности, приложение А, раздел А.3: «Уплотнительное кольцо должно предотвращать выскальзывание оправки или кабеля при приложении к ним усилия, в ньютонах (Н), равного: 20-кратному значению (в миллиметрах) диаметра оправки или кабеля, если кабельный ввод сконструирован для круглого кабеля»; 10 Н ≈ вес 1 кг.
Если вычисленного выше момента недостаточно для надежного закрепления согласно ГОСТ Р МЭК 60079-0-2011, момент затяжки должен быть увеличен, но не допуская повреждения резьбы или целостности элементов ввода.
Для надежного закрепления рекомендуется обезжиривать поверхность изоляции кабеля.
Момент затяжки корпуса кабельного ввода при установке в стенку оболочки прибора составляет не менее 17 Н*м, но не допуская повреждения элементов кабельного ввода.

ПРОГРАММИРОВАНИЕ

Настройки и режимы работы устройства хранятся и загружаются из центрального блока. см руководство по программированию LCE.

Срок службы, гарантийные обязательства

Предприятие-изготовитель гарантирует соответствие качества изделия требованиям эксплуатационной документации при соблюдении потребителем условий и правил хранения, транспортирования, монтажа и эксплуатации.
Гарантийный срок УПГ-Ех-Ц - два года с момента ввода в эксплуатацию, но не более трёх лет с момента поставки оборудования.
Гарантия не распространяется на дефекты, возникающие вследствие некомпетентной эксплуатации, обслуживания, хранения и транспортирования.

Хранение и транспортирование

УПГ-Ех-Ц должен храниться в складских отапливаемых помещениях группы 1 (Л) по ГОСТ 15150-68, защищающих его от воздействия атмосферных осадков, паров кислот, щелочей и других агрессивных примесей в соответствии с действующими санитарными нормами.
В складских помещениях, где хранится оборудование, должна обеспечиваться температура от плюс 5 до плюс 30 С при относительной влажности до 65% при температуре 20 С.
Срок хранения изделия в потребительской таре без дополнительного консервирования - не менее 1 года.

При транспортировании оборудования необходимо соблюдать меры предосторожности с учетом предупредительных надписей на транспортных ящиках. Тара должна быть закреплена таким образом, чтобы исключить возможность ее перемещения, соударение и удары о стенки транспортных средств

Утилизация

Оборудование УПГ-Ех-Ц не содержит в своем составе опасных или ядовитых веществ и материалов, способных нанести вред здоровью человека или окружающей среде, и не представляет опасности для жизни, здоровья людей и окружающей среды. Утилизация оборудования может производиться по правилам утилизации обще промышленных отходов.

Свидетельство о приёмке

УПГ-Ex-Ц	ЛСЕА.469436.202	№

изготовлено и принято согласно требованиям, предусмотренным в действующей технической документации, и признано годным для эксплуатации

год, месяц, число личная подпись расшифровка подписи

МП

ДЛЯ ЗАМЕТОК:

ТАМОЖЕННЫЙ СОЮЗ
ДЕКЛАРАЦИЯ О СООТВЕТСТВИИ

Заявитель Общество с ограниченной ответственностью «ЛИНСИС». Основной государственный регистрационный номер: 1105902007045.

Место нахождения: город Пермь, улица Петропавловская, дом 59а, Российская Федерация, 614000. Фактический адрес: город Пермь, улица Рязанская, дом 80, Российская Федерация, 614012. Телефон: +73422999937. Факс: +73422999937. Адрес электронной почты: perm@lin-sys.ru.

в лице Директора Шляпникова Сергея Александровича

заявляет, что

Комплекс громкоговорящей связи, модель "ГГС ЛИНСИС"

изготовитель Общество с ограниченной ответственностью «ЛИНСИС»

Место нахождения: город Пермь, улица Петропавловская, дом 59а, Российская Федерация, 614000. Фактический адрес: город Пермь, улица Куфонина, дом 32, Российская Федерация, 614000.

продукция изготовлена в соответствии с

Техническими условиями ТУ № ЛСЕА.469436.005

код ТН ВЭД ТС 8517 69 200 0

Серийный выпуск.

соответствует требованиям

Технических Регламентов Таможенного Союза:
ТР ТС 004/2011 "О безопасности низковольтного оборудования"
ТР ТС 020/2011 "Электромагнитная совместимость технических средств"

Декларация о соответствии принята на основании

протокола № 1249-219-1-16/БМ от 25.02.2016 года. Испытательной лаборатории Общества с ограниченной ответственностью «Бизнес Маркет», аттестат аккредитации регистрационный № РОСС RU.0001.21АВ90 срок действия от 15.12.2015 года.

Дополнительная информация

Условия хранения продукции в соответствии с ГОСТ 15150-69. Срок хранения (службы, годности) указан в прилагаемой к продукции товаросопроводительной и/или эксплуатационной документации.

Декларация о соответствии действительна с даты регистрации по 16.03.2021 **включительно.**

С.А. Шляпников

(подпись) (инициалы и фамилия руководителя организации-заявителя или физического лица, зарегистрированного в качестве индивидуального предпринимателя)

М.П.

Сведения о регистрации декларации о соответствии:

Регистрационный номер декларации о соответствии: ТС № RU Д-RU.АЛ16.В.48810
Дата регистрации декларации о соответствии 17.03.2016