ЛИНСИС

Производство систем промышленной связи

www.lin-sys.ru

Диспетчерский пульт LSPD-IP-15

ПАСПОРТ
РУКОВОДСТВО ПО ЭКСПЛУАТАЦИИ

Версия документа: 2.1.2

Все права защищены © ООО «Линсис»

Оглавление

Сведения об изделии 3
Назначение 3
Общие указания 3
Основные технические характеристики 3
Маркировка изделия 4
Внешний вид и габаритные размеры 5
Указания по безопасности 6
Указания по эксплуатации 7
Описание сенсорного экрана пульта 10
Срок службы, гарантийные обязательства 12
Хранение и транспортирование 12
Утилизация 12
Свидетельство о приёмке 13
Декларация о соответствии 14

СВЕДЕНИЯ ОБ ИЗДЕЛИИ

Наименование изделия: LSPD-IP-15
Условное обозначение: ЛСЕА.469436.203
Сведения об изготовителе:

ООО «Линсис».
Адрес: Россия, г. Пермь, ул. Петропавловская 59а.
Телефон: +7 (342) 299-99-37.
Сайт: www.lin-sys.ru
E-mail: support@lin-sys.ru.

НАЗНАЧЕНИЕ

Диспетчерский пульт громкоговорящей связи предназначен для организации прямой или многоадресной связи — одновременно на несколько абонентских устройств.

LSDP–это идеальное решение для оснащения рабочего места центрального диспетчера или рабочего места руководителя. Простота использования пульта не вызовет трудностей даже у начинающих пользователей и не оставит сомнений в том, что вы сделали правильный выбор!

ОБЩИЕ УКАЗАНИЯ

Прежде чем начать работу необходимо внимательно ознакомиться с руководством пользователя на LSPD-IP-15.

ОСНОВНЫЕ ТЕХНИЧЕСКИЕ ХАРАКТЕРИСТИКИ

Напряжение питания	100-240В AC
Диапазон воспроизводимых частот	0,2 -16 кГц
Выходная мощность	2 Вт
Климатическое исполнение	У4по ГОСТ 15150-69
Рабочие температуры	0°C … +40°C
Влагозащищённый сенсорный дисплей	20 млн. нажатий
Материал корпуса	Алюминий
Акустическая эхокомпенсация	> 40 дБ
Подавление шума	> 10 дБ
Обработка речи и подавления эха с частотой дискретизации	32 кГц
Угол обзора	170 градусов
Вес	6,13 кг

КОМПЛЕКТ ПОСТАВКИ

Устройство LSPD-IP-15	1 шт.
Блок питания	1 шт.
Упаковочная тара	1 шт.
Паспорт - Руководство по эксплуатации	1 шт.

МАРКИРОВКА ИЗДЕЛИЯ

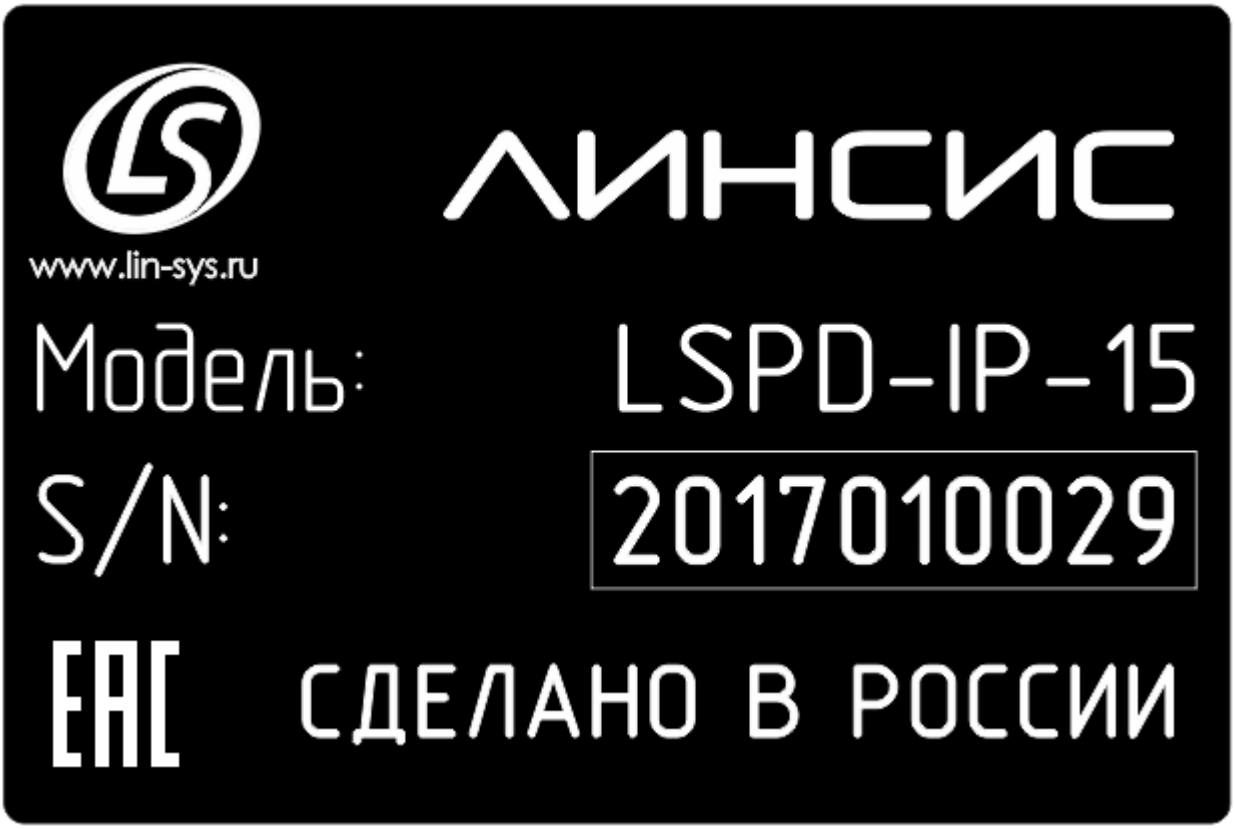

LSPD-IP-15-ДО

LSDP Пульт диспетчерской связи
IP Ethernet интерфейс
15 конструктивное исполнение, 15 дюймовый экран, сенсорный
ДО дополнительные опции

S/N серийный номер изделия

Дополнительные опции

Обозначение	Интерфейс
М	Внешний микрофон
Т	Телефонная трубка
ПД	Педаль диспетчера
К	Внешние акустические колонки
V	VESA крепление100мм*100мм

ВНЕШНИЙ ВИД И ГАБАРИТНЫЕ РАЗМЕРЫ

Металлический корпус тёмно-серого цвета
1 встроенный микрофон
1 встроенный динамик
Размеры: 350x200x330мм.
Сенсорный влагозащищенный экран 15 дюймов

УКАЗАНИЯ ПО БЕЗОПАСНОСТИ

Пожалуйста, ознакомьтесь с представленной информацией, чтобы иметь полноценное понимание правил эксплуатации и мер предосторожности при использовании сенсорного Диспетчерского пульта.

2. Пожалуйста, установите свой сенсорный Диспетчерский пульт способом, представленным в данной инструкции, и удостоверьтесь, что питание не подается в случае включения/отключения от сети.

3. Сенсорный Диспетчерский пульт работает от сети с напряжением 100-240В AC.

4. Вы должны использовать стандартные трехфазные штепсель и розетку с заземлением, чтобы обеспечить надежную работу вашего сенсорного Диспетчерского пульта. Отсутствие заземления или случайная замена стандартных шнуров питания могут привести к серьезным последствиям.

5. Нестабильное напряжение мешает нормальной работе сенсорного Диспетчерского пульта. Повышенное напряжение может негативно сказаться на работе блока питания, что может привести к повреждению самого блока питания и самого сенсорного Диспетчерского пульта. Недостаточное напряжение не дает блоку питания выдавать необходимые величины, что повлечет за собой аномалии в работе всей системы. Кроме того, внезапные помехи и резкое отключение питания негативно влияет на системную информацию, что может привести к повреждению устройства. В связи с этим пользователь должен знать основные требования к электросети для Диспетчерского пульта:

a) Устойчивость к колебаниям напряжения ±10% от номинального значения.

b) Требования к электросети: минимум помех и скачков напряжения.

c) Электросеть должна непрерывно подавать питание во время работы аппарата.

d) Лучше не подключать сенсорный Диспетчерский пульт к сильно загруженной сети параллельно.

e) Шнуры блока питания должны быть заземлены.

Простые решения описанных выше ситуаций:

a) Приобретите ИБП (источник бесперебойного питания), чтобы избежать неожиданных скачков в электропитании.

b) Стабилизатор напряжения поможет решить проблемы с повышенным/пониженным током или напряжением.

6. Некоторые элементы сенсорного Диспетчерского пульта чувствительны к магнитам, например, дисплей. Сильное магнитное поле наносит значительные повреждения данным элементам. Поэтому рекомендуется не размещать сенсорный Диспетчерский пульт возле источников магнитного поля и тепла (у кухонных печей, дымоходов, высоковольтных линий, трансформаторов и электродвигателей высокой мощности: они вызывают помехи и повреждения сенсорного Диспетчерского пульта).

7. Желательно избегать частого включения/выключения, чтобы уменьшить негативное воздействие на сенсорный пульт и продлить срок его службы. После выключения рекомендуется подождать 30 секунд перед повторным включением.

УКАЗАНИЯ ПО ЭКСПЛУАТАЦИИ

Нормальное функционирование вашего сенсорного Диспетчерского пульта напрямую зависит от условий эксплуатации. Правильная установка и благоприятная рабочая среда способствует правильной работе и продлевает работоспособность сенсорного Диспетчерского пульта.

1. РАБОЧАЯ СРЕДА

Требуются хорошие внутреннее освещение и вентиляция при отсутствии прямого солнечного света и наличии свежего воздуха.

2. ТЕМПЕРАТУРА И ВЛАЖНОСТЬ

Как правило, рабочая температура аппарата составляет от -10 до 40°C при относительной влажности 30-80%. Эти два параметра должны находится в пределах от -20 до 50°C и 20-90% ОВ соответственно, когда сенсорный Диспетчерский пульт сохраняет информацию или перемещается в область атмосферного давления от 86 до 106кПа. Слишком высокие или низкие значения температуры и влажности затрудняют работу сенсорного пульта.

3. ЧИСТОТА

Рабочая среда должна содержаться в чистоте, по возможности с минимальным количеством пыли. Пыль с повышенной кислотностью вступает в химическое взаимодействие с водородом в воздухе, что разрушает внутренние компоненты сенсорного Диспетчерского пульта.

Внимание

Пожалуйста, выключите питание и отсоедините прибор от сети в случае появления нехарактерного шума, дыма и т.п. Продолжение эксплуатации может привести к возникновению пожара. Немедленно свяжитесь с продавцом или отделом послепродажного обслуживания.

4. НАДЛЕЖАЩАЯ ЭКСПЛУАТАЦИЯ И ОБСЛУЖИВАНИЕ УСТРОЙСТВА

a) Пожалуйста, соблюдайте правила включения и выключения прибора. Нужно подождать как минимум 30 секунд между выключением и включением.

b) После включения прибора, пожалуйста, не перемещайте, не подключайте и не отключайте различные интерфейсы, информационные кабели и внешнее оборудование. Если требуется совершить такое действие, пожалуйста, сделайте это после выключения питания.

5. НАДЛЕЖАЩАЯ ЭКСПЛУАТАЦИЯ И ОБСЛУЖИВАНИЕ ДИСПЛЕЯ

Дисплей подвержен проникновению пыли, поэтому следует накрывать его пылезащитным материалом, когда он не работает.

Рекомендуется регулярно протирать дисплей и системный блок мягкой тряпкой или тканью.

ОПИСАНИЕ ИНТЕРФЕЙСОВ

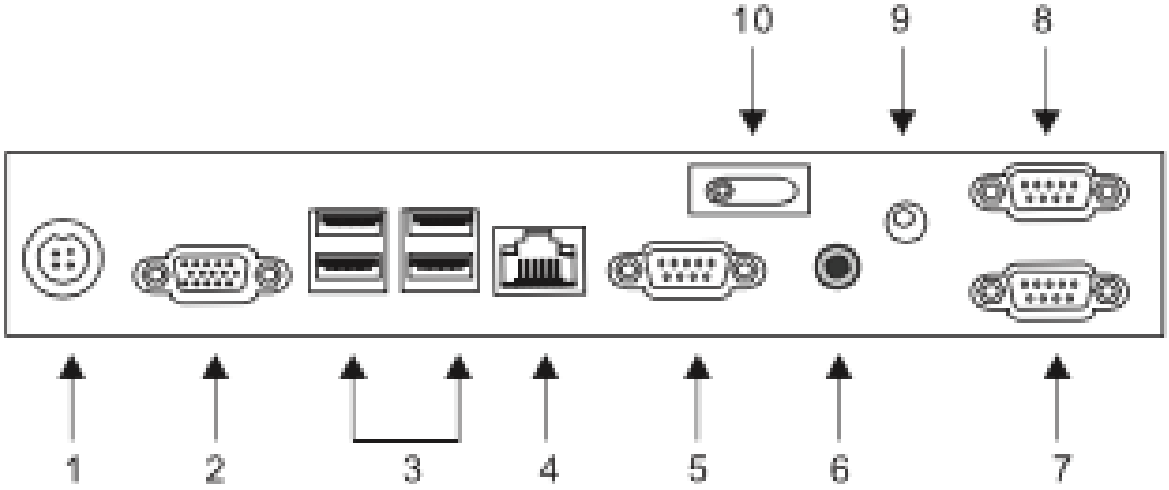

1. Вход DC 12В
2. VGA-интерфейс
3. USB-интерфейс
4. Сетевой интерфейс RJ45
5. Посл. порт RS232 (COM1)
6. Аудио-выход
7. Посл. порт RS232 (COM3)
8. Посл. порт RS232 (COM2)
9. Выход DC 12В
10. Выключатель питания диспетчерского пульта

ВКЛЮЧЕНИЕ/ВЫКЛЮЧЕНИЕ

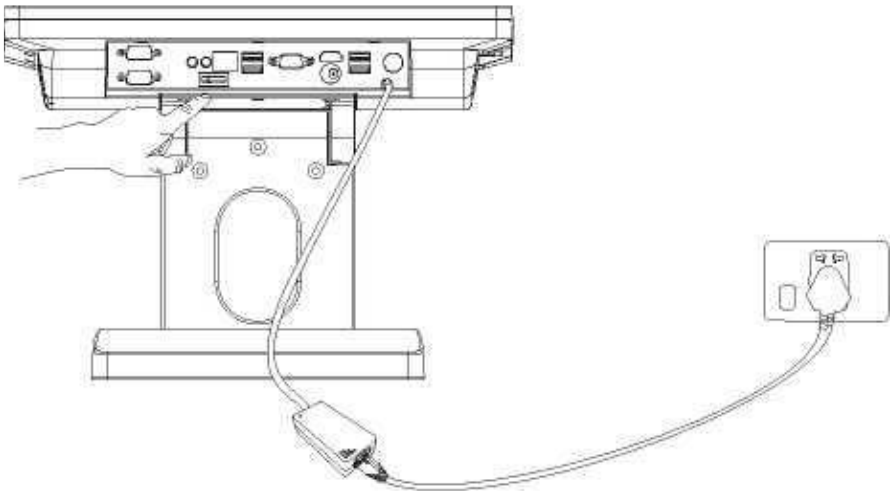

Включение: Пульт включается посредством подключения кабеля питания к сети и нажатия кнопки питания на панели внизу экрана.
Выключение: Пульт выключается посредством нажатия клавиши питания.

РЕГУЛИРОВКА УГЛА НАКЛОНА ДИСПЛЕЯ

А. Возьмитесь за левую и правую части дисплея обеими руками, чтобы наклонить его вверх или вниз и отрегулировать угол наклона

В. Возьмитесь за верхнюю и нижнюю часть дисплея обеими руками, чтобы

наклонить его вверх или вниз и отрегулировать угол наклона.

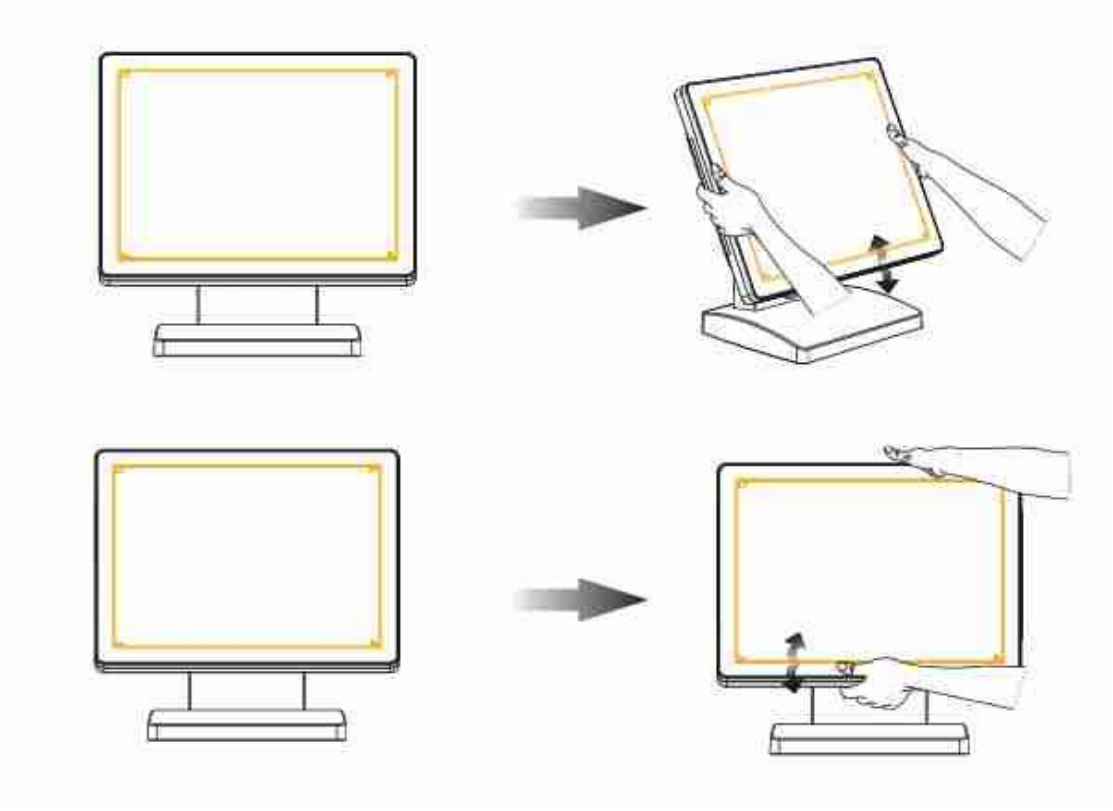

РЕГУЛИРОВКА ГРОМКОСТИ и ОТКЛЮЧЕНИЕ МИКРОФОНА

Панель управления звуком расположена на тыльной стороне корпуса пульта и имеет 3 кнопки:

• Уменьшение громкости (стрелка влево)

• Выключение / включение микрофона (в центре)

• Увеличение громкости (стрелка вправо)

РАБОТА С СЕНСОРНЫМ ЭКРАНОМ

Нажатие на сенсорный экран соответствует нажатию левой кнопки мыши. Вам нужно только прикоснуться к экрану кончиком пальца или, например, стилусом.

ОПИСАНИЕ СЕНСОРНОГО ЭКРАНА ПУЛЬТА

Сенсорный экран пульта позволяет выводить графическую информацию, а также обеспечивает взаимодействие оператора с комплексом оперативно диспетчерской системой «Линсис». Оператор имеет возможность нажимать на отображаемые на экране кнопки, совершая вызовы и управляя соединениями абонентов.

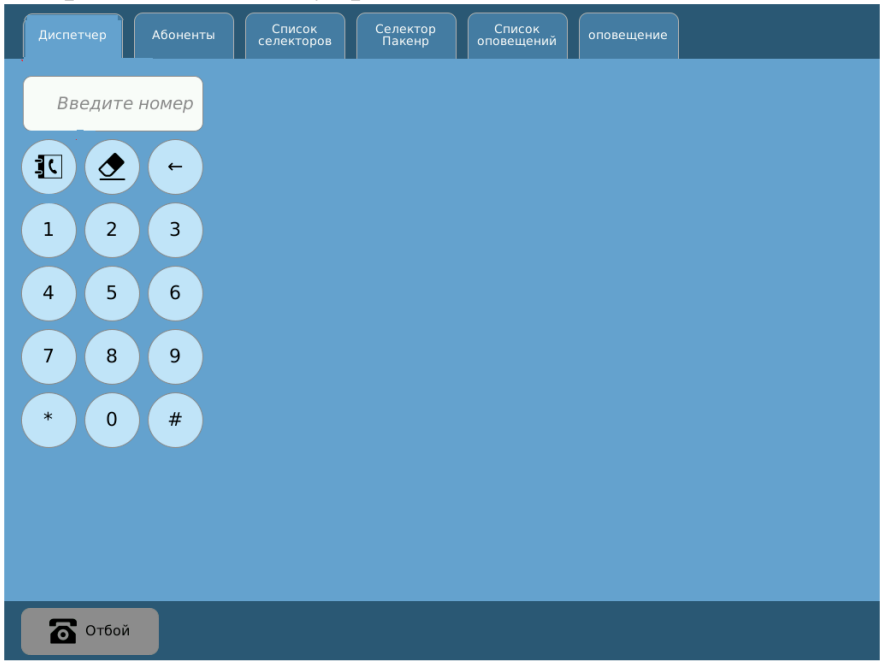

Экран (интерфейс) пульта программируется индивидуально для заказчика.

МОНТАЖ, ПЕРВОНАЧАЛЬНОЕ ПОДКЛЮЧЕНИЕ И ПАРАМЕТРЫ

МОНТАЖ ПУЛЬТА

Установите пульт на стол. Конструкция стола должна обеспечивать устойчивое положение, а столешница обладать достаточной площадью для размещения пульта. Подготовьте все необходимые компоненты для подсоединения.

Внимание! Все монтажные работы должны выполняться с соблюдением техники безопасности при работах с электроустановками не выше 1 кВ.

ПОДКЛЮЧЕНИЕ ПУЛЬТА К СЕРВЕРУ LSK И БЛОКУ LPM (LCE)

Подключение пульта к серверу LSK выполняется в соответствии со схемой ниже:

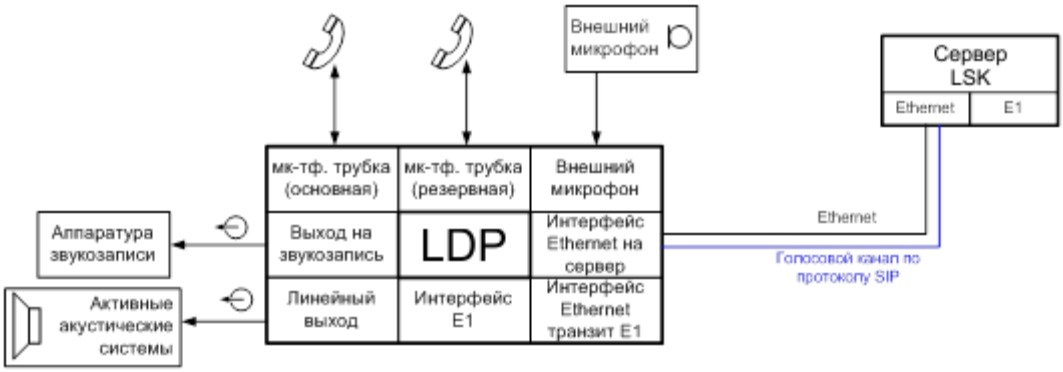

Рис. 8. Схема. Подключение пульта к серверу по протоколу SIP через Ethernet.

Подключить интерфейс Ethernet пульта цифровой 4-проводной линией (две витые пары кабеля UTP Cat.5) к коммутатору локальной сети либо к свободному порту Ethernet сервера LSK. Пульт необходимо переключить в режим IP через WEB-интерфейс сервера LSK. В этом случае на пульте будет запущен SIP клиент, а голосовой трафик будет передаваться по протоколу SIP через соединение Ethernet.

СРОК СЛУЖБЫ, ГАРАНТИЙНЫЕ ОБЯЗАТЕЛЬСТВА

Предприятие-изготовитель гарантирует соответствие качества изделия требованиям эксплуатационной документации при соблюдении потребителем условий и правил хранения, транспортирования, монтажа и эксплуатации.
Гарантийный срок LSPD-IP-15 - два года с момента ввода в эксплуатацию, но не более трёх лет с момента поставки оборудования.
Гарантия не распространяется на дефекты, возникающие вследствие некомпетентной эксплуатации, обслуживания, хранения и транспортирования.

ХРАНЕНИЕ И ТРАНСПОРТИРОВАНИЕ

LSPD-IP-15 должен храниться в складских отапливаемых помещениях группы 1 (Л) по ГОСТ 15150-68, защищающих его от воздействия атмосферных осадков, паров кислот, щелочей и других агрессивных примесей в соответствии с действующими санитарными нормами.
В складских помещениях, где хранится оборудование, должна обеспечиваться температура -40 ~ 50 С, при относительной влажности 38 ~ 80% ℃ при температуре 20 С.
Срок хранения изделия в потребительской таре без дополнительного консервирования - не менее 1 года.
При транспортировании оборудования необходимо соблюдать меры предосторожности с учетом предупредительных надписей на транспортных ящиках. Тара должна быть закреплена таким образом, чтобы исключить возможность ее перемещения, соударение и удары о стенки транспортных средств

УТИЛИЗАЦИЯ

Оборудование LSPD-IP-15 не содержит в своем составе опасных или ядовитых веществ и материалов, способных нанести вред здоровью человека или окружающей среде, и не представляет опасности для жизни, здоровья людей и окружающей среды. Утилизация оборудования может производиться по правилам утилизации обще промышленных отходов.

Свидетельство о приёмке

LSPD-IP-15	ЛСЕА.469436.203	№

изготовлено и принято согласно требованиям, предусмотренным в действующей технической документации, и признано годным для эксплуатации

год, месяц, число личная подпись расшифровка подписи

МП

ТАМОЖЕННЫЙ СОЮЗ
ДЕКЛАРАЦИЯ О СООТВЕТСТВИИ

Заявитель Общество с ограниченной ответственностью «ЛИНСИС». Основной государственный регистрационный номер: 1105902007045.

Место нахождения: город Пермь, улица Петропавловская, дом 59а, Российская Федерация, 614000. Фактический адрес: город Пермь, улица Рязанская, дом 80, Российская Федерация, 614012. Телефон: +73422999937. Факс: +73422999937. Адрес электронной почты: perm@lin-sys.ru.

в лице Директора Шляпникова Сергея Александровича

заявляет, что

Комплекс громкоговорящей связи, модель "ГГС ЛИНСИС"

изготовитель Общество с ограниченной ответственностью «ЛИНСИС»

Место нахождения: город Пермь, улица Петропавловская, дом 59а, Российская Федерация, 614000. Фактический адрес: город Пермь, улица Куфонина, дом 32, Российская Федерация, 614000.

продукция изготовлена в соответствии с

Техническими условиями ТУ № ЛСЕА.469436.005

код ТН ВЭД ТС 8517 69 200 0

Серийный выпуск.

соответствует требованиям

Технических Регламентов Таможенного Союза:
ТР ТС 004/2011 "О безопасности низковольтного оборудования"
ТР ТС 020/2011 "Электромагнитная совместимость технических средств"

Декларация о соответствии принята на основании

протокола № 1249-219-1-16/БМ от 25.02.2016 года. Испытательной лаборатории Общества с ограниченной ответственностью «Бизнес Маркет», аттестат аккредитации регистрационный № РОСС RU.0001.21АВ90 срок действия от 15.12.2015 года.

Дополнительная информация

Условия хранения продукции в соответствии с ГОСТ 15150-69. Срок хранения (службы, годности) указан в прилагаемой к продукции товаросопроводительной и/или эксплуатационной документации.

Декларация о соответствии действительна с даты регистрации по 16.03.2021 **включительно.**

С.А. Шляпников

(подпись) (инициалы и фамилия руководителя организации-заявителя или физического лица, зарегистрированного в качестве индивидуального предпринимателя)

М.П.

Сведения о регистрации декларации о соответствии:

Регистрационный номер декларации о соответствии: ТС № RU Д-RU.АЛ16.В.48810
Дата регистрации декларации о соответствии 17.03.2016

ДЛЯ ЗАМЕТОК